SH SERIES スイッチホルダー

φ12用

SH-12-1B

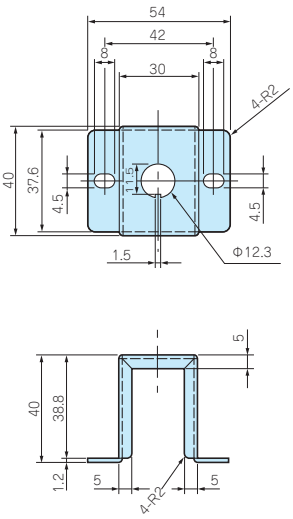

SH-12-2B

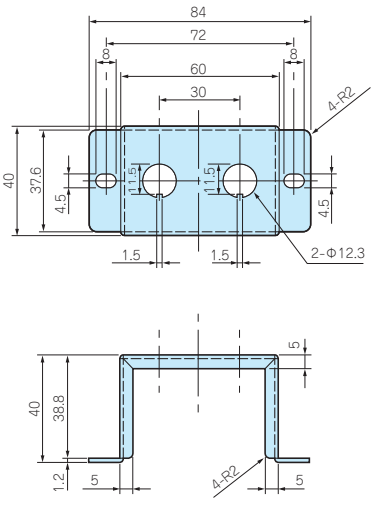

型番・標準価格

型　番	材　質	色 / 表面処理	標準価格
SH-12-1B	SPCC t1.2	黒半つや / 塗装	390
SH-12-2B	SPCC t1.2	黒半つや / 塗装	450

φ12用

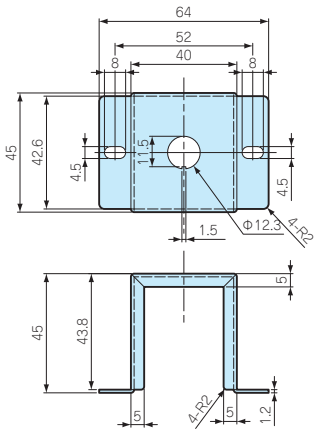

型番・標準価格

型　番	材　質	色 / 表面処理	標準価格
SH-W12-1B	SPCC t1.2	黒半つや / 塗装	450

φ22用

SH-22-1B

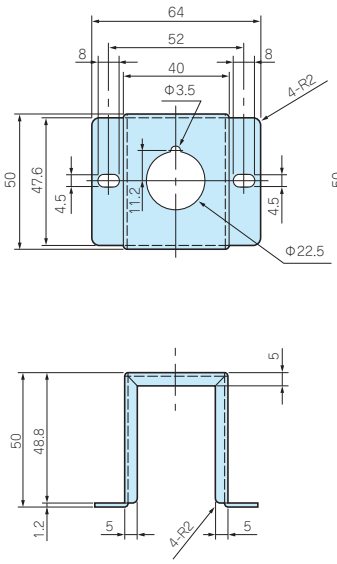

SH-22-2B

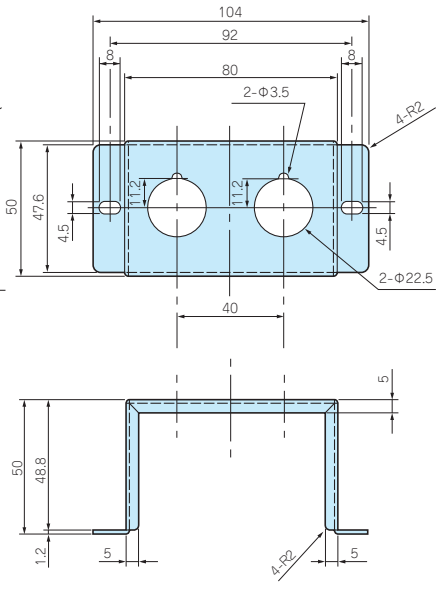

型番・標準価格

型　番	材　質	色 / 表面処理	標準価格
SH-22-1B	SPCC t1.2	黒半つや / 塗装	450
SH-22-2B	SPCC t1.2	黒半つや / 塗装	520

型番目次/Photo INDEX
プラスチックケース
キャリングケース
防水・防塵樹脂ボックス
防水・防塵アルミ/ステンレスボックス
端子ボックス/防水コネクタ/ケーブルグランド
アルミフレーム/ヒートシンクケース
アルミサッシケース
メタルケース
フリーサイズケース/フリーサイズパネル
ラックケース/サブラック
棚板/ラックパネル
電池ボックス/ホルダー
アクセサリー/シールド/熱対策部品
機構材
カスタム製品
技術資料/各種ご案内