ล็อคเข้ามุม II
CORNER LOCKSII

สแตนเลส | การเปลี่ยนมาตรฐาน | เปลี่ยนลูกกุญแจ | CAD

C-1567
ทำจากสแตนเลส

ปกป้องจากการทำลายหรืองัดเปิด

PAT.PEND.

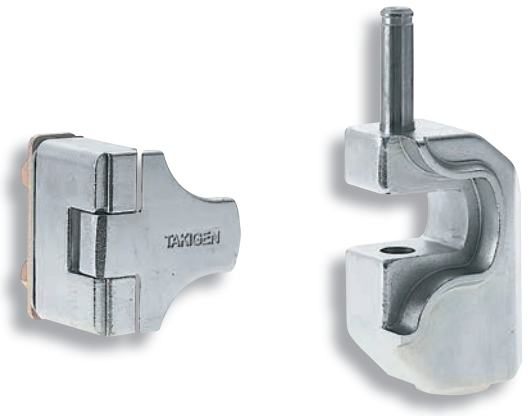

C-1567-R

กุญแจต่างกัน
Key differences

〔C-1567-R〕(ขวา Right-installation)

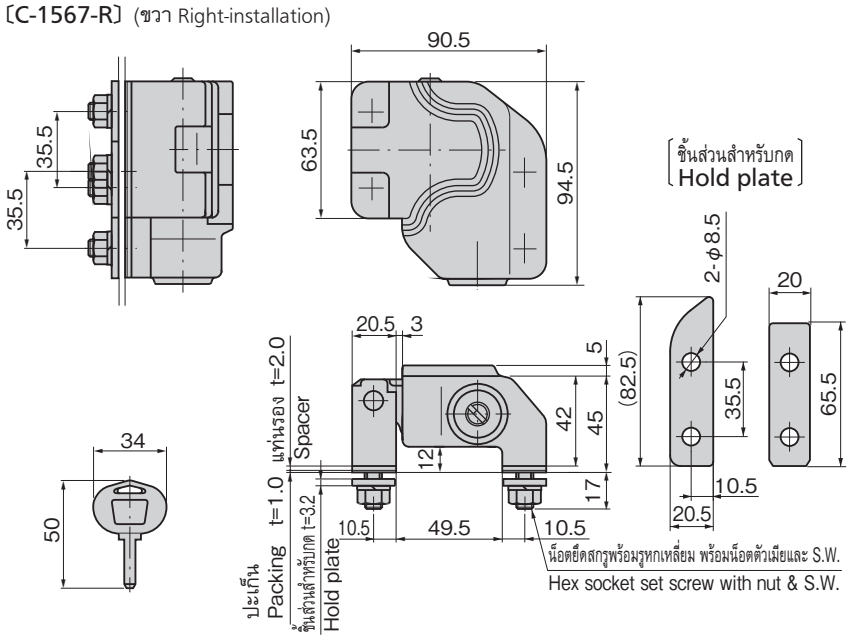

ลักษณะเด่น Feature

- ทำให้ล็อคเข้ามุมที่มีอยู่เดิมมีขนาดกะทัดรัดขึ้น
- เนื่องจากทำจากสแตนเลสจึงมีความทนต่อการทำลายและความกัดกร่อนสูง
- เป็นกลไกล็อคแบบวันทัชที่ไม่ต้องใช้กุญแจในเวลาใส่กุญแจ
- ไม่ใช้โซ่จึงป้องกันการตัดขาดด้วยที่ตัดเหล็กเส้นได้
- ส่วนเชื่อมล็อคเป็นรูปทรงโค้งจึงป้องกันการเสียบชะแลงได้
- เป็นกลไกไร้ที่รองรับเดือยล็อคทำให้ไม่ต้องกังวลเรื่องที่รองรับเดือยล็อคกับตัวอุปกรณ์ล็อคจะชนในเวลาปิดประตู
- ที่ครอบกุญแจใส่อยู่ที่ส่วนก้นของตัวอุปกรณ์จึงยากที่สว่านจะทำความเสียหายได้
- สามารถเปลี่ยนที่ครอบกุญแจได้ง่ายด้วยการใช้ประแจหกเหลี่ยม M4 เพียงอันเดียว
- สามารถประกอบเข้ากับที่ครอบกุญแจที่เป็นอุปกรณ์ที่ได้ตามมาตรฐานของสมาคมอุตสาหกรรมเครื่องจักรระบบจำหน่ายอัตโนมัติญี่ปุ่น (JVMA)
- ที่ครอบกุญแจมาตรฐานใช้ล็อคกลมส่วนบุคคล (C-288)
- ติดตั้งทางขวา/ติดตั้งทางซ้าย (ทั้งในแบบและภาพถ่ายเป็นแบบติดตั้งทางขวาทั้งคู่)

- The current corner locks have become compacted.
- It's made of stainless steel so it's strong and corrosion-resistant.
- One-touch locking without using a key.
- No chain is used so it's protected against cut by reinforced cutter etc.
- The lock connecting section is curved to prevent a crowbar from entering.
- Thanks to the keeper free mechanism, the keeper and the lock main body do not interfere when closing a door.
- The lock is located at the bottom of the main body so breaking by drill etc is difficult.
- The lock can be replaced easily with a M4 hex wrench.
- The standard locks by Japan Vending System Manufacturers Association can be incorporated.
- Use the personal coin lock (C-288) for the standard lock.
- The left-installation or right-installation. (drawings and photo show the right-installation)

ข้อมูลจำเพาะ
- มวลผลิตภัณฑ์: ตัวอุปกรณ์: 1,000g, ตะขอ: 180g
- วัสดุ: ตัวอุปกรณ์: เหล็กหล่อสแตนเลส (SUS304)
  ส่วนหัวกุญแจ: แท่งทองเหลืองแบบฟรีคัดตั้ง (C3604BD)
  กุญแจ: แผ่นทองเหลือง (C3713P)
- การจัดการผิวหน้า: ตัวอุปกรณ์: การขัดมันเชิงไฟฟ้า
  ส่วนไส้กุญแจ: ชุบโครเมียม (MBCr)
  กุญแจ: ชุบนิกเกิล (MBNi)
- รับผลิตหมายเลขกุญแจที่เหมือนกัน/หมายเลขกุญแจตามที่ระบุด้วยเช่นกัน
- จำนวนกุญแจที่ต่างกันมากที่สุด: 177,000 รูปแบบ
- สินค้ามาตรฐานเป็นแบบกุญแจต่างกัน
- อุปกรณ์ที่แนบมา: กุญแจ 2 ดอก/แผ่นเจาะรูที่ทำจากกระดาษ/ชิ้นส่วนสำหรับกด/น็อตขันยึด 4 ชิ้น (พร้อมน็อตตัวเมีย/S.W.)

การใช้งาน
- ตู้จำหน่ายสินค้าอัตโนมัติ/อุปกรณ์แต่ละชนิด

กำหนดส่งมอบ
- สินค้ามาตรฐาน...กรุณาติดต่อสอบถามถึงกำหนดส่งมอบ

หมายเหตุ
- เป็นแบบไม่มีที่ครอบกุญแจจึงไม่มีที่ครอบกุญแจหรือกุญแจแบบมาด้วย กรุณาเลือกจากที่ครอบกุญแจด้านหน้าตามมาตรฐานตู้จำหน่ายสินค้าอัตโนมัติในหน้า 1,218

Specifications
- Mass: Main body: 1,000g. Hook: 180g
- Material: Main body: Cast stainless steel (SUS304)
  Cylinder look: Free cutting brass bar (C3604BD)
  Key: Brass plate (C3713P)
- Finish: Main body: Electrolytic polishing
  Cylinder look: Chrome plating (MBCr)
  Key: Nickel plating (MBNi)
- No. of max. key differences: 177,000
- Accessories: Two keys, Perforation marker sheet, hold plate and four set screw (with nuts and S.W.)

Specific use
- Vending machines and other various equipment

Remarks
- No lock or key is supplied for lock-less models. Choose from the vending machine standard locks on page 1218.

เลขที่สินค้า Product No.	RoHS 10	CAD	หมายเหตุ Remarks	รหัส Code
C-1567-L		2D/3D	ติดตั้งทางซ้าย Left-installation	22819
C-1567-R		2D/3D	ติดตั้งทางขวา Right-installation	22887
C-1567-L ไม่มีที่ครอบกุญแจ Without lock		3D	ติดตั้งทางซ้าย Left-installation	24014
C-1567-R ไม่มีที่ครอบกุญแจ Without lock		3D	ติดตั้งทางขวา Right-installation	24015

● : ผลิตภัณฑ์ที่ได้รับการรับรองตามมาตรฐาน RoHS10 ▲ : สามารถรับรองตามมาตรฐาน RoHS10

ขนาดการเจาะรูพาแนล (C-1567-R)
Panel drilling dimensions

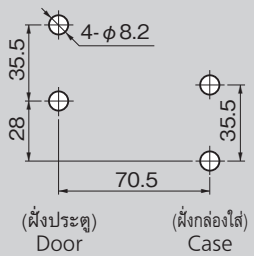

ขนาดการเจาะรูพาแนล (C-1567-L)
Panel drilling dimensions

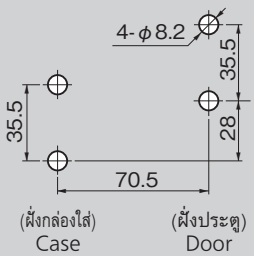

ตัวอย่างการใช้
Example of application
〔C-1567-R〕

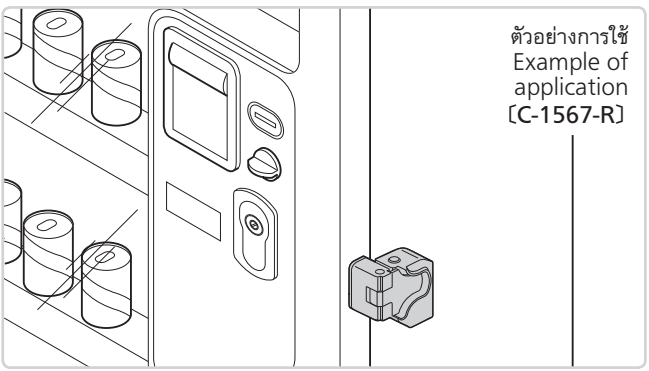
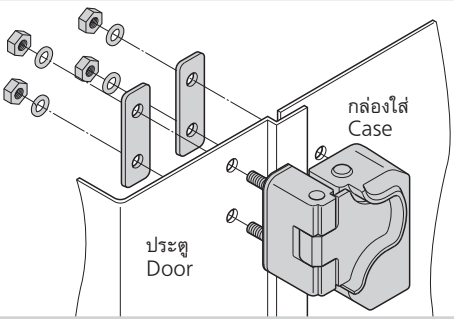
ตัวอย่างการติดตั้ง
Example of installation
〔C-1567-R〕