ปุ่มล็อคพลาสติก
PLASTIC BIT LOCKS

CAD

CP-316-A
ทำจากพลาสติก

CP-316-A

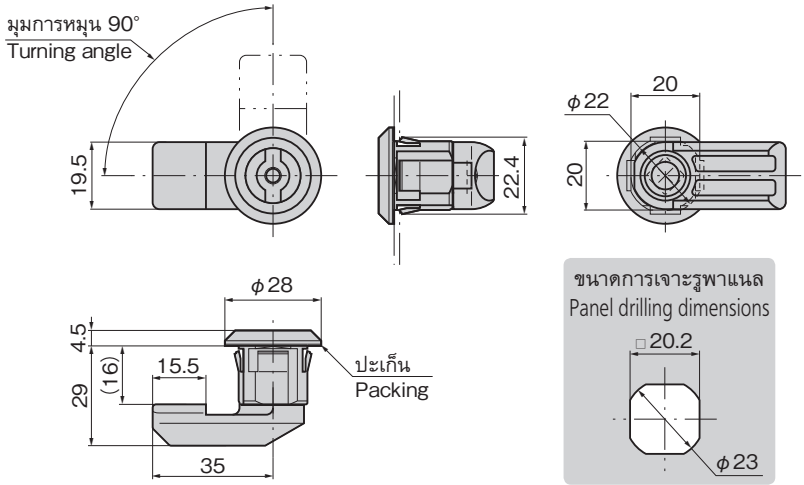

ลักษณะเด่น Feature

- น้ำหนักเบาเพราะทำจากพลาสติก
- การติดตั้งทำได้ง่ายเนื่องจากเป็นแบบดันเข้าไป
- กรุณาใช้มือจับ No.0061-H, No.0062-H (สามารถใช้มือจับเฉพาะรุ่นเก่า CP-316 ได้)
- แบบใช้ได้ทั้งซ้ายและขวา

- Made from lightweight resin.
- Easy-to-install push-in type.
- Use 0061-H or 0062-H handles. (Old CP-316 handle can also be used.)
- For both left-hand and right-hand use.

ข้อมูลจำเพาะ
- วัสดุ: พอลิเอไมด์ (PA6/30G)
- สีมาตรฐาน: ดำ
- ความหนาของประตูที่ใช้:1.5, 1.6, ※2.0mm (กรุณาอย่าติดตั้งปะเก็นหากใช้ความหนาที่ ※2.0mm)

การใช้งาน
- แผงข้อมูล/แผงไฟ/จ่ายไฟ/แผงควบคุม/ประตูขนาดเล็ก

หมายเหตุ
- มือจับ No.0061-H, No.0062-H มีจำหน่ายแยก กรุณาดูอ้างอิงรายละเอียดได้ที่หน้า 467
- ⚠ กรุณาฉีดสเปรย์หล่อลื่น ฯลฯ ตามเวลาจำเป็น และตรวจสอบการทำงานเพื่อให้ใช้งานได้อย่างสบาย

Specifications
- Material: Polyamide (PA6/30G)
- Standard color: Black
- Applicable panel thickness: 1.5/1.6/※2.0mm (※Use this lock for a door of 2mm thick without packing.)

Specific-use
- Information boards, distribution boards, control panels, small doors

Remarks
- 0061-H and 0062-H handles are sold separately. See page 467.
- ⚠ For smooth operation, lubricate it by oil spray at certain intervals and check the operation.

เลขที่สินค้า Product No.	RoHS 10	CAD	มวลผลิตภัณฑ์ (g) Mass	รหัส Code
CP-316-A		2D/3D	19	23636

● : ผลิตภัณฑ์ที่ได้รับการรับรองตามมาตรฐาน RoHS10
▲ : สามารถรับรองตามมาตรฐาน RoHS10

ตัวล็อคแบบขันยึด
CLAMPING FASTENERS

ขันยึด CAD

C-174-S
ทำจากซิงค์อัลลอย

C-174-S

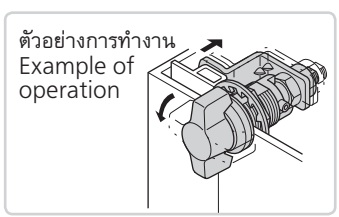

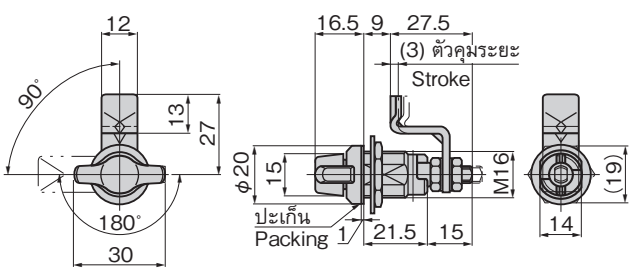

ลักษณะเด่น Feature

- สามารถจับยึดกล่องใส่และประตูได้อย่างแน่นหนาด้วยตัวล็อคแบบขันยึด
- เหมาะที่สุดกับประตูบานเล็กที่ต้องปิดสนิท

- A clamping-type fastener that can secure the door to the cabinet.
- Most suitable for closing a small door tight.

ข้อมูลจำเพาะ
- วัสดุ: ซิงค์อัลลอย (ZDC)
- การจัดการผิวหน้า: ชุบเซิร์จไลท์โครเมียม (MZCr)

การทำงาน
- ในตอนที่ผลิตภัณฑ์อยู่ในสภาพปลดล็อคอยู่ หากหมุนลูกบิด90°ชิ้นส่วนสำหรับยึดก็จะทำงานตามด้วย อีกทั้ง เมื่อหมุนลูกบิดไปอีก 90°ชิ้นส่วนสำหรับยึดก็จะขันยึดติดกับฝั่งพาแนล

การใช้งาน
- เครื่องบิน/เรือ/รถยนต์/อุปกรณ์สื่อสาร/อุปกรณ์ตรวจวัด

Specifications
- Material: Zinc alloy (ZDC)
- Finish: Satellite chrome plating (MZCr)

Operation
- When the knob is rotated 90 degrees while the product is in the unlocked state, the stopper is also engaged. If the knob is rotated a further 90 degrees, the stopper is tightened on the panel side.

Specific-use
- Airplanes, ships, vehicles, communication equipment and measuring instruments

เลขที่สินค้า Product No.	RoHS 10	CAD	มวลผลิตภัณฑ์ (g) Mass	รหัส Code
C-174-S		2D/3D	65	22309

● : ผลิตภัณฑ์ที่ได้รับการรับรองตามมาตรฐาน RoHS10 ▲ : สามารถรับรองตามมาตรฐาน RoHS10