บานพับชั้นวางเซิร์ฟเวอร์
HINGES FOR SERVER RACK

CAD **B-141-1**
ทำจากซิงค์อัลลอย

PAT.PEND.

B-141-1

ลักษณะเด่น Feature

- ซ่อนสกรูสำหรับติดตั้งและป้องกันการโจรกรรมได้ดี
- ส่วนที่มีการเคลื่อนสไลด์จะทนทานต่อการสึกหรอ (กดอัดท่อทองแดงเข้าส่วนแกน พร้อมด้วยแหวนรอง)
- แบบใช้ได้ทั้งซ้ายและขวา

- Concealment of the fitting screws provides excellent security.
- Moving parts have excellent anti-friction properties. (Copper pipe pressed into the shaft, with washer)
- Combined left/right model

ข้อมูลจำเพาะ	• วัสดุ: ตัวอุปกรณ์: ซิงค์อัลลอย (ZDC) ส่วนแกน: ลวดเหล็กอ่อน(SWRM) • การจัดการผิวหน้า: ตัวอุปกรณ์: ชุบโครเมียม (MZCr) ส่วนแกน: การขัดเงาละเอียดแบบกระจกเงา
การใช้งาน	• ชั้นวางเซิร์ฟเวอร์/อุปกรณ์สื่อสาร
กำหนดส่งมอบ	• สินค้ามาตรฐาน...กรุณาติดต่อสอบถามถึงกำหนดส่งมอบ
หมายเหตุ	• สำหรับสกรูติดตั้งจากด้านหน้าของบานพับ กรุณาใช้สกรูหัวเทเปอร์สำหรับวงกบขนาด M5 (D = 8) (ผลิตภัณฑ์นี้ไม่มีน็อตในอุปกรณ์ที่แนบมา)

Specifications	• Material: Main body: Zinc alloy (ZDC) Shaft: Mild steel wire (SWRM) • Finish: Main body: Chrome plating (MZCr) Shaft: Surface buffing
Specific use	• Sever rack, information equipment
Remarks	• Use small flat-headed sash screws M5 (D=8) to attach the hinges. (This item dose not come with screws provided.)

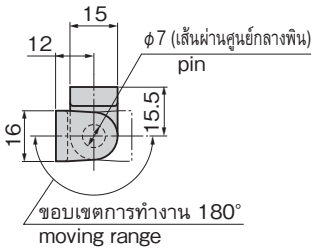

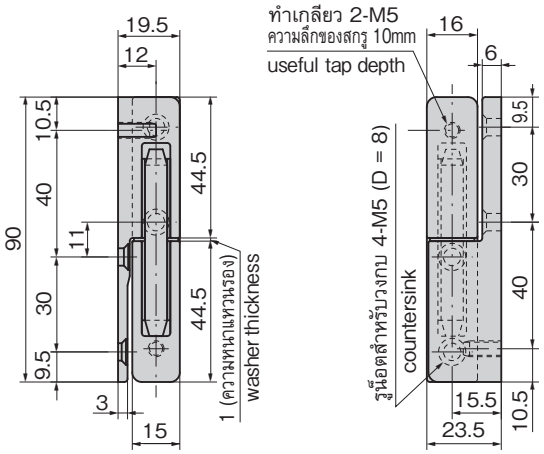

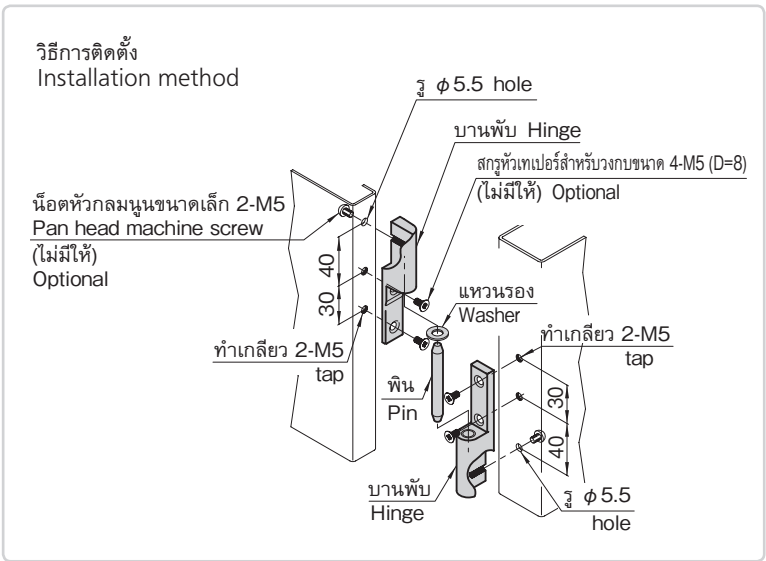

เลขที่สินค้า Product No.	RoHS 10	CAD	มวลผลิตภัณฑ์ (g) Mass	รหัส Code
B-141-1		2D/3D	160	13006

● : ผลิตภัณฑ์ที่ได้รับการรับรองตามมาตรฐาน RoHS10 ▲ : สามารถรับรองตามมาตรฐาน RoHS10