ตัวควบคุมตำแหน่งก้านเสากันน้ำ
CENTER CONTROLS FOR RODS

กันน้ำ ปิดสนิท CAD

AC-100-NB
ทำจากซิงค์อัลลอย

PAT.PEND.

AC-100-NB-1

No.0061-H

No.0062-H

ลักษณะเด่น Feature

- ก้านเสาสามารถขยับได้รอบทิศทางจึงช่วยให้กำหนดศูนย์กลางได้ง่าย
- ติดตั้งได้ง่ายเพราะไม่จำเป็นต้องดัดแปลงการพับงอ
- โครงสร้างพิเศษป้องกันก้านเสาตกเพราะน้ำหนักก้านเสาเอง
- ประเภทมือจับสลิปจอยท์ทำให้ด้านหน้าเรียบสะอาดตา
- ปรับให้ตรงกับชิ้นส่วนสำหรับยึดเพื่อขันแน่น 3 จุด
- ชุบเซิร์จไลท์โครเมียมให้ป้องกันสนิมได้ดีขึ้น (25μm)
- ประเภทกันน้ำ (ใช้โอริงก์/ปะเก็นแบบแผ่น)
- แบบใช้ได้ทั้งซ้ายและขวา

- Rod moves vertically so center can be determined easily.
- Easy to install because no bending is required.
- Special mechanism prevents rod from naturally falling.
- Slip-joint handle type so board surface is neatly arranged.
- Three-point securing with stopper plate.
- Improved rustproof satellite chrome plating .(25μm)
- Waterproof (using O-ring and sheet packing)
- For both left-hand and right-hand use.

ข้อมูลจำเพาะ	• วัสดุ: ซิงค์อัลลอย (ZDC) • การจัดการผิวหน้า: ที่ปิดตกแต่ง: ชุบเซิร์จไลท์โครเมียม (MZCr) ตัวอุปกรณ์: ชุบโครเมียม (MZCr)
การใช้งาน	• ตู้ไฟ/แผงจ่ายไฟ/แผงควบคุม
กำหนดส่งมอบ	• สินค้ามาตรฐาน...กรุณาติดต่อสอบถามถึงกำหนดส่งมอบ
หมายเหตุ	• กรุณาดูอ้างอิงมือจับแบบ L ที่หน้า 506 และประเภทมือจับแบนที่หน้า 270 • กรุณาดูอ้างอิงการเลือกก้านเสาและอื่นๆ ได้ที่หน้า 657-662 • กรุณาเลือกมือจับแบบมีกุญแจให้เหมาะสมกับขนาดของแผ่นอุปกรณ์ • แนะนำ AC-25-RA/RB/RC โรลเลอร์ยูนิตสำหรับก้านเสา (หน้า 654) ในการขันแน่นประตู • No.0061-H, No.0062-H มีจำหน่ายแยก กรุณาดูอ้างอิงรายละเอียดได้ที่หน้า 467 • AC-100-NB-2 เป็นสินค้าระงับการผลิต

Specifications	• Material: Zinc alloy (ZDC) • Finish Dressing cover: Satellite chrome plating (MZCr) Main body: Chrome plating (MZCr)
Specific use	• Cubicles, distribution and control boards
Remarks	• For L-shaped handle type, see page 506. and for flush handle type, see page 270. • For rod selection, see pages 657 to 662. • Select the key handle corresponding to the board size. • Recommend to use the rod roller unit AC-25-RA/RB/RC for tightening the door. See page 654. • No.0061-H·No.0062-H are optional. See page 467. • Products AC-100-NB-2 is no longer manufactured.

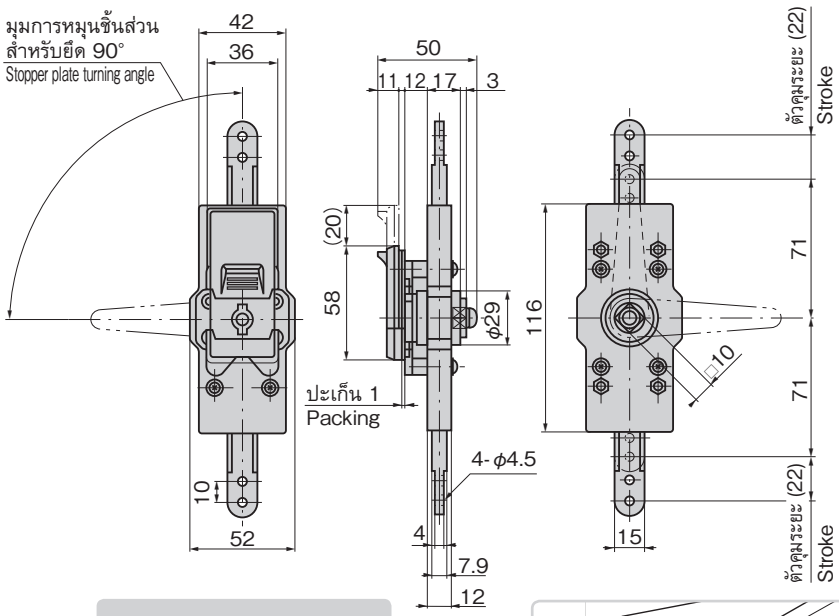

ขนาดการเจาะรูพาแนล
Panel drilling dimensions

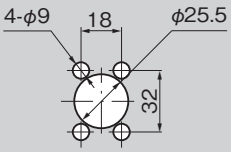

ตัวอย่างการใช้
Example of application

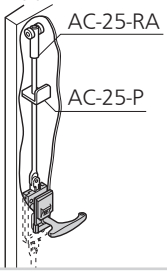

วิธีการติดตั้ง
Installation method

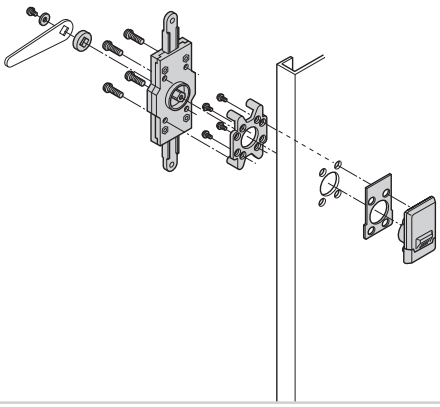

※กรุณาซื้อชิ้นส่วนสำหรับยึดเพิ่มเติมจากใน AC-25
※Purchase the stopper plate of AC-25 separately.

เลขที่สินค้า Product No.	RoHS 10	CAD	มวลผลิตภัณฑ์ (g) Mass	รหัส Code
AC-100-NB-1		2D	500	03209

● : ผลิตภัณฑ์ที่ได้รับการรับรองตามมาตรฐาน RoHS10
▲ : สามารถรับรองตามมาตรฐาน RoHS10