มือจับล็อคทาสีแบบกันน้ำ
WATERPROOF COLOR LOCK HANDLES

สแตนเลส กันน้ำ CAD **A-1312** ทำจากสแตนเลส **A-312** ทำจากซิงค์อัลลอย

PAT.PEND.

A-1312-1

A-1312-3

A-312-1-H

ลักษณะเด่น Feature

- เนื่องจากทำจากสแตนเลสจึงมีความทนต่อความกัดกร่อนสูง (A-1312)
- การจัดการผิวหน้าของวัสดุที่ทำจากซิงค์อัลลอย เป็นการทำสีพลาสติกแบบอบร้อนประเภทอะคริลิกซึ่งมีความทนทานต่อความร้อนจึงมีข้อดีในด้านการทนต่อสภาพอากาศได้ดีเยี่ยม (A-312)
- ระบบพินโลหะที่มีพินอยู่ภายใน
- ประเภทกันน้ำ (ใช้โอริงก์/ปะเก็น)
- แบบใช้ได้ทั้งซ้ายและขวา (ภาพนี้แสดงให้เห็นสำหรับด้านขวา)

- Corrosion-resistant stainless steel is used.(A-1312)
- Zinc alloy-made surface finish is hardenability acrylic resin baked so weather resistance is great.(A-312)
- Pin built-in tumbler system.
- Waterproof. (using O-ring and packing)
- The left-hand or right-hand use. (drawings and photo show the right-hand use)

〔ตัวอุปกรณ์〕
Main body

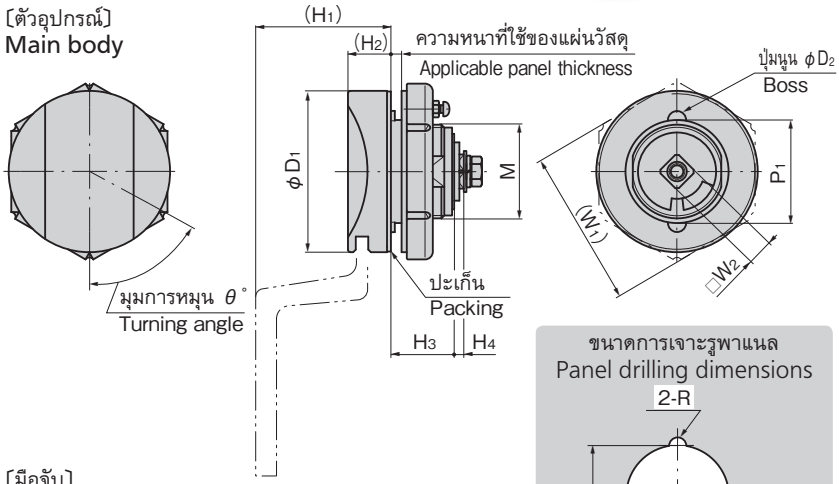

ขนาดการเจาะรูพาแนล
Panel drilling dimensions

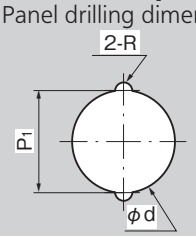

〔มือจับ〕
Handle

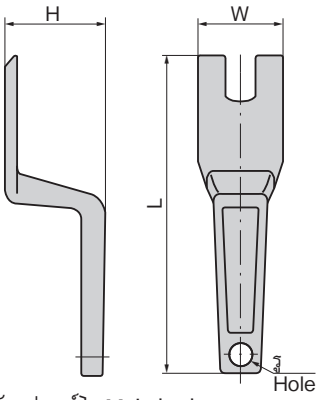

วิธีการติดตั้ง
Installation method

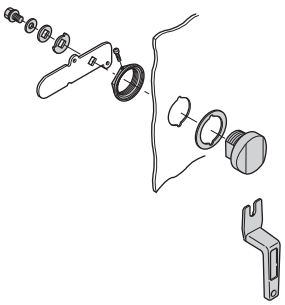

ข้อมูลจำเพาะ
- วัสดุ
  A-1312: เหล็กหล่อสแตนเลส (SUS304)
  A-312: ซิงค์อัลลอย (ZDC)
  มือจับแบบมีกุญแจ: ตามตารางด้านล่างนี้
- การจัดการผิวหน้า
  A-1312: การขัดเงาละเอียดแบบกระจกเงา
  A-312: การทำสีพลาสติกแบบอบร้อนประเภทอะคริลิก (ซิลเวอร์เมทัลลิก)
  มือจับแบบมีกุญแจ: ตามตารางด้านล่างนี้
- อุปกรณ์ที่แนบมา: น็อตขนาดใหญ่/ชุดสกรู

การใช้งาน
- ตู้ไฟสำหรับภายนอก/แผงจ่ายไฟ

หมายเหตุ
- กรุณาเลือกชิ้นส่วนสำหรับยึดจากหน้า 646-650
- รับผลิต SUS316 ด้วยเช่นกัน กรุณาติดต่อสอบถาม
- ⚠ เวลาปลดล็อคจะไม่สามารถดึงมือจับออกมาได้ หากฝืนใช้แรงกับที่ครอบกุญแจจะทำให้กลายเป็นต้นเหตุของความเสียหายได้
- แนะนำให้ทา ·สารป้องกันการคลายตัว· ที่น็อตสำหรับการติดตั้งชิ้นส่วนสำหรับยึดของผลิตภัณฑ์นี้เพื่อป้องกันการคลายตัว
- สำหรับ A-1312-1 กรณีที่ใช้ความหนาของแผ่นวัสดุต่ำกว่า 3.5mm กรุณาใช้ตัวคั่นที่แนบมา

Specifications
- Material
  A-1312: Cast stainless steel (SUS304)
  A-312: Zinc alloy (ZDC)
- Finish
  A-1312: Mirror surface buffing.
  A-312: Acrylic resin baked (Silver metallic)
- Accessories: Large nut and screws

Specific-use
- Outdoor cubicles and power/distribution boards

Remarks
- Select stopper plate on page 646 to 650.
- ⚠ The handle cannot be removed when the lock is disengaged. Applying inordinate stress to lock causes damage.
- It is recommended that thread-locking fluid be used to prevent loosening of the mounting screws for the catch.
- For A-1312-1, use the included spacer for a panel thickness of 3.5mm or less.

〔ตัวอุปกรณ์〕 Main body

เลขที่สินค้า Product No.	RoHS 10	CAD	วัสดุ Material	มือจับที่ใช้ Applicable handle	(W1)	□W2	(H1)	(H2)	H3	H4	P1	φD1	φD2	φd	R	θ	M	ความหนาที่ใช้ของแผ่นวัสดุ Applicable panel thickness	มวลผลิตภัณฑ์ (g) Mass	รหัส Code
A-1312-1		2D	SUS	A-312-1-H	60	10	52	16.5	24	4	39.5	62	7	40.5	4	60	M36	1.6~4.0	515	02088
A-1312-2		2D		A-312-2-H	46	8	47	15	14.5	3	30	44	6.5	31	3.8	60	M30	0.7~3.5	215	02089
A-1312-3		2D		A-312-3-H	32	8	36	13.5	15.6	2.7	24	34	4	25	2.5	60/90 ※	M24	(มากที่สุด Max.) 2.8	115	02090
A-312-1		2D/3D	ZDC	A-312-1-H	41.5	10	53	17	24	4	39.5	62	7	40.5	4	60	M37	(มากที่สุด Max.) 7.5	400	00595
A-312-2		2D/3D		A-312-2-H	34	8	47	15	14.5	3	30	44	6.5	31	3.8	60	M30	(มากที่สุด Max.) 6	175	00598
A-312-3		2D/3D		A-312-3-H	32	8	37	14	15.5	2.5	23	34	4	24	2.5	60/90 ※	M24	(มากที่สุด Max.) 2.8	100	00601

● : ผลิตภัณฑ์ที่ได้รับการรับรองตามมาตรฐาน RoHS10 ▲ : สามารถรับรองตามมาตรฐาน RoHS10

〔มือจับ〕 Handle

เลขที่สินค้า Product No.	RoHS 10	CAD	L	W	H	วัสดุ Material	การจัดการผิวหน้า Finish	มวลผลิตภัณฑ์ (g) Mass	รหัส Code
A-312-1-H			125	34	43	โลหะผสมอะลูมิเนียม Aluminum alloy	ชุบนิกเกิลผิวซาติน Aventurine nickel plating	40	00597
A-312-2-H			110	26	37.5	โลหะผสมอะลูมิเนียม Aluminum alloy	ชุบนิกเกิลผิวซาติน Aventurine nickel plating	40	00600
A-312-3-H			95	20	28	ซิงค์อัลลอย Zinc alloy	ชุบโครเมียมผิวซาติน Aventurine chrome plating	40	00605

● : ผลิตภัณฑ์ที่ได้รับการรับรองตามมาตรฐาน RoHS10 ▲ : สามารถรับรองตามมาตรฐาน RoHS10

※A-1312-3, A-312-3 สามารถตั้งมุมการหมุนเป็น 60° หรือ 90°ได้โดยการเปลี่ยนแคม
※Turning angle can be 60° or 90° by changing the cam. (A-1312-3・A-312-3)