มือจับแบบล็อคสองด้าน (แบบสองด้าน)
DOUBLE-SICKLE HANDLES (BOTH-SIDE TYPE)

สแตนเลส CAD **A-1293** ทำจากสแตนเลส

PAT.PEND.

A-1293-B (หน้า) (Front)

A-1293-A (หลัง) (Rear)

กุญแจต่างกัน
Key difference

ลักษณะเด่น Feature

- เนื่องจากทำจากสแตนเลสจึงมีความทนต่อความกัดกร่อนสูง
- เนื่องจากมีตะขออยู่ทั้งสองด้าน จึงสามารถยึดประตูเลื่อนให้อยู่ในสภาพที่เปิดอยู่ได้
- แบบใช้ได้ทั้งซ้ายและขวา

- Corrosion-resistant stainless steel is used.
- Hooks on both sides allow a sliding door to be secured even when it is open.
- For both left-hand and right-hand use.

ข้อมูลจำเพาะ
- วัสดุ
  ตัวอุปกรณ์: แผ่นเหล็กสแตนเลส (SUS316)
  มือจับ A-1293-A: โลหะผสมอะลูมิเนียม (ADC)
  มือจับ A-1293-B: แผ่นเหล็กสแตนเลส (SUS304)
- การจัดการผิวหน้า
  ตัวอุปกรณ์: การขัดเงาละเอียดแบบกระจกเงา
  มือจับ A-1293-A: การทำสีแบบอบร้อน (ดำ)
  มือจับ A-1293-B: การขัดเงาละเอียดแบบกระจกเงา
- หมายเลขกุญแจ: กุญแจต่างกัน
- ความหนาของประตูที่ใช้: 18-22mm
- อุปกรณ์ที่แนบมา: ฐานรอง/กุญแจ 2 ดอก

การใช้งาน
- ประตูสำหรับเรือ/กรอบประตูบานเลื่อน/โรงงานเคมี

หมายเหตุ
- กรุณาติดต่อสอบถามกรณีอยู่นอกเหนือความหนาที่ใช้ของแผ่นวัสดุ
- รับผลิตหมายเลขกุญแจที่เหมือนกันด้วยเช่นกัน

Specifications
- Material:
  Main body: Stainless steel plate (SUS316).
  A-1293-A handle: Aluminum alloy (ADC).
  A-1293-B handle: Stainless steel plate (SUS304)
- Finish: Main body: Mirror surface buffing.
  A-1293-A handle: Baked (black).
  A-1293-B handle: Mirror surface buffing
- Key No.: Key difference
- Applicable door thickness: 18 to 22mm
- Accessories: Two keys and catch

Specific-use
- Doors for ship or boat, sash sliding doors and chemical plants

Remarks
- Keyed alike is available.

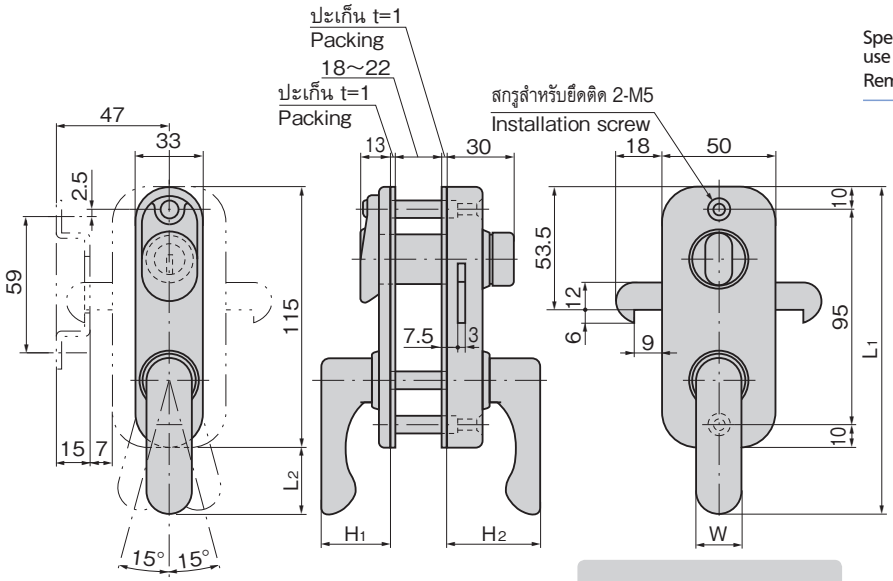

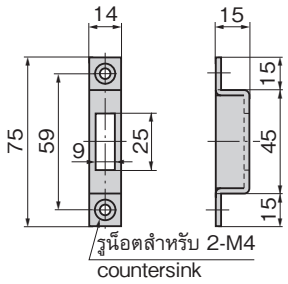

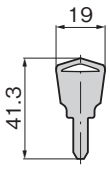

ขนาดการเจาะรูพาแนล
Panel drilling dimensions

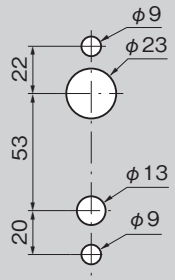

ตัวอย่างการใช้
Example of application

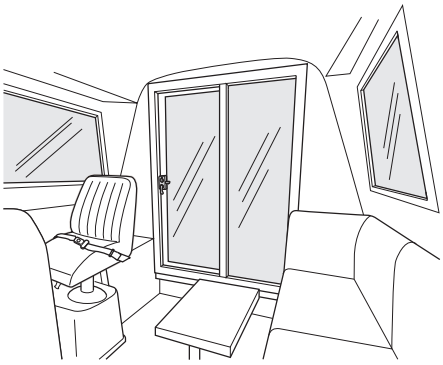

ถึงตัวเรือจะโยกคลอนแต่ประตูจะถูกยึดเอาไว้ที่ตำแหน่งการเปิดและปิดทั้งคู่
Door is secured at opening/closing position even when a boat is pitched or rolled.

เลขที่สินค้า Product No.	RoHS 10	CAD	L_1	L_2	W	H_1	H_2	มวลผลิตภัณฑ์ (g) Mass	รหัส Code
A-1293-A		2D/3D	145	30	20	32.5	43	580	01354
A-1293-B		2D	175	60	23	40	53	630	01361

● : ผลิตภัณฑ์ที่ได้รับการรับรองตามมาตรฐาน RoHS10 ▲ : สามารถรับรองตามมาตรฐาน RoHS10