KEH SCキープハンガー ボルト吊下げタイプ

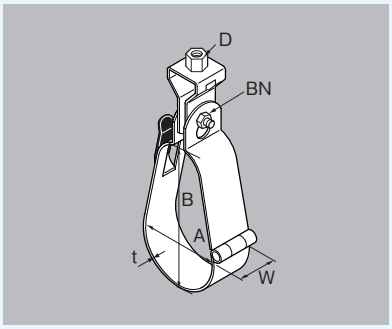

- 本製品は全ネジ先端部から吊下げるタイプの配管支持具です。
- 本製品は亜鉛メッキ鋼板製、タンバックル・ボルトナットは電気亜鉛めっき仕上げとなります。
- 配線(ケーブル線)専用スペースの保護カバーは軟質塩ビ製です。
- 入数の(　)内数字は小袋入数になります。

型番	保温材厚さ	適合配管	A	B	W	t	吊りボルトD	締付BN	入数	納期確認
KEH-1	10×10	6.35×12.7	37	60					120(10)	
	10×20	—								
KEH-2	10×10	9.52×19.05	40	64					120(10)	
	10×20	—								
KEH-3	10×10	15.88×25.4	48	80					100(10)	
	10×20	6.35×12.7								
KEH-4	10×10	15.88×38.1	59	94	30	1.6	W3/8	M6×25	80(10)	
	10×20	12.7×19.05								
KEH-5	10×10	22.22×44.45	68	99					70(10)	
	10×20	19.05×28.58								
KEH-6	10×10	22.22×50.8	78	113					60(10)	
	10×20	19.05×34.92, 15.88×38.1								
KEH-7	10×10	—	84	125					50(10)	
	10×20	19.05×38.1								

KEH SCキープハンガー ボルト吊下げタイプ 面ガード仕様(別売品)

STOP! 結露

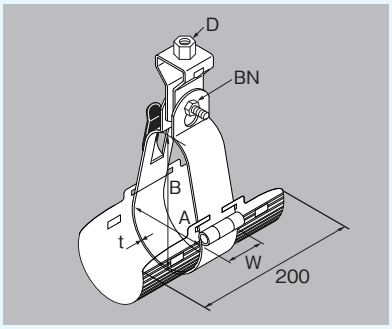

- 本製品は全ネジ先端部から吊下げるタイプの配管支持具です。
- 本製品は冷媒配管を支持する際に保温材の受圧面積を増し被覆保温の潰れを防ぎます。
- 配管を固定する場合には4スミの抜き穴を使用して結束バンド等で固定してください。

⚠ 本製品は亜鉛メッキ鋼板製。タンバックル・ボルトナットは電気亜鉛めっき仕上げとなります。

⚠ 本製品は屋内で使用してください。
本製品の脱落防止の為にパッチンタイでロックして使用してください。

- 入数の(　)内数字は小袋入数になります。
- 面ガードは別売品です。

型番	適合する面ガード	保温材厚さ	適合配管	A	B	W	t	吊りボルトD	締付BN	入数	納期確認
KEH-3		10×10	12.7×19.05	42	77					100(10)	
		10×20	—								
KEH-4		10×10	15.88×34.92	53	91					80(10)	
		10×20	9.52×15.88								
KEH-5	MGH1	10×10	19.05×38.1	62	96	30	1.6	W3/8	M6×25	70(10)	
		10×20	12.7×19.05								
KEH-6		10×10	—	72	110					60(10)	
		10×20	12.7×34.92, 15.88×31.75								
KEH-7		10×10	—	78	122					50(10)	
		10×20	19.05×38.1								

MGH SC吊バンド用面ガード

型番	適合SCキープハンガー	入数	納期確認
MGH1	KEH-3, 4, 5, 6, 7	100(20)	

※KEH-1, 2には面ガード仕様はありません。