下方押え型トグルクランプ（垂直ハンドル式）

Toggle Clamp (Vertical Handle type)

TDP40F

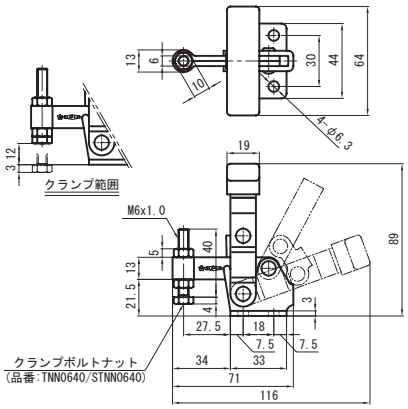

品　番	ベース・タイプ	質量（g）	メーカー希望小売価格
TDP40F	フランジ	240	**1,200**
STDP40F	フランジ・ステンレス製	240	**2,670**

最大支持力　1.0kN
クランプアーム移動角度　95°
ハンドル操作角度　65°

TDBS41F　TDBS41S

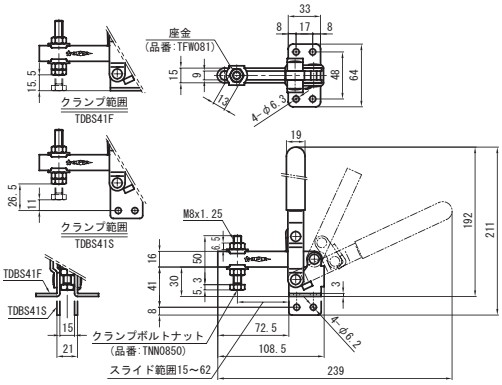

品　番	ベース・タイプ	質量（g）	メーカー希望小売価格
TDBS41F	フランジ	390	**1,890**
TDBS41S	ストレート	390	**1,890**

最大支持力　2.0kN
クランプアーム移動角度　110°
ハンドル操作角度　64°

TDBM41F　TDBM41S

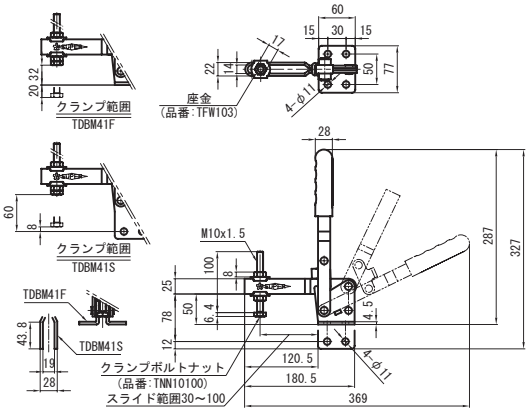

品　番	ベース・タイプ	質量（g）	メーカー希望小売価格
TDBM41F	フランジ	1300	**3,760**
TDBM41S	ストレート	1360	**3,760**

最大支持力　3.0kN
クランプアーム移動角度　115°
ハンドル操作角度　64°

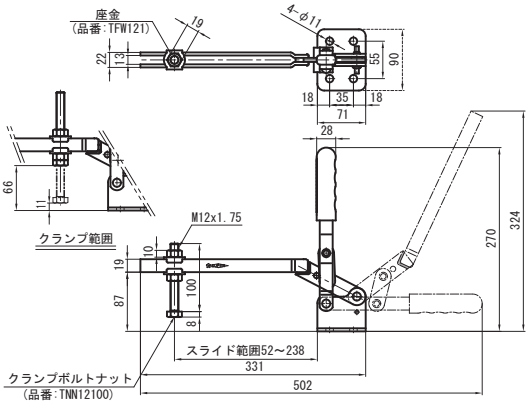

品　番	ベース・タイプ	質量（g）	メーカー希望小売価格
TDJB2F	フランジ	1480	**5,370**

最大支持力　3.7kN
クランプアーム移動角度　114°
ハンドル操作角度　90°