下方押え型トグルクランプ（垂直ハンドル式）

Toggle Clamp (Vertical Handle type)

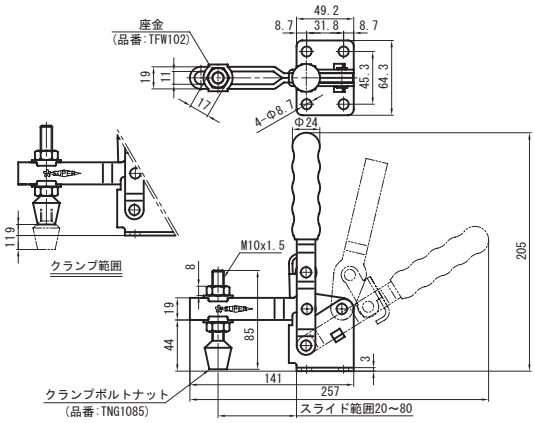

品　番	ベース・タイプ	質量（g）	メーカー希望小売価格
TDV650F	フランジ	648	**1,810**

最大支持力　3.4kN
クランプアーム移動角度　105°
ハンドル操作角度　58°

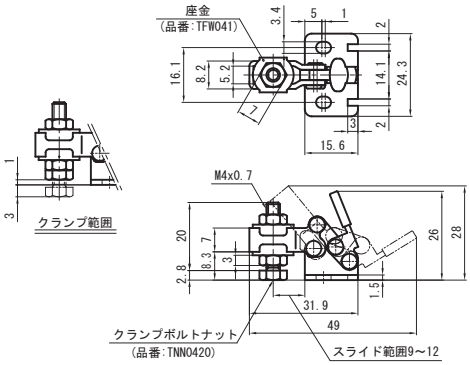

品　番	ベース・タイプ	質量（g）	メーカー希望小売価格
TDS10F	フランジ	15	**1,090**

最大支持力　0.2kN
クランプアーム移動角度　50°
ハンドル操作角度　80°

TD09F

TD09S

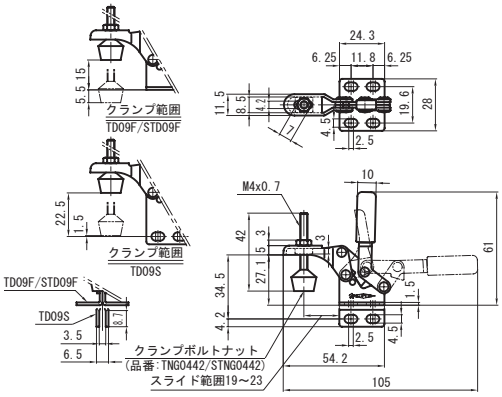

品　番	ベース・タイプ	質量（g）	メーカー希望小売価格
TD09F	フランジ	42	**1,150**
TD09S	ストレート	42	**1,150**
STD09F	フランジ・ステンレス製	42	**2,180**

最大支持力　0.3kN
クランプアーム移動角度　80°
ハンドル操作角度　88°

TDA40F

TDA40S

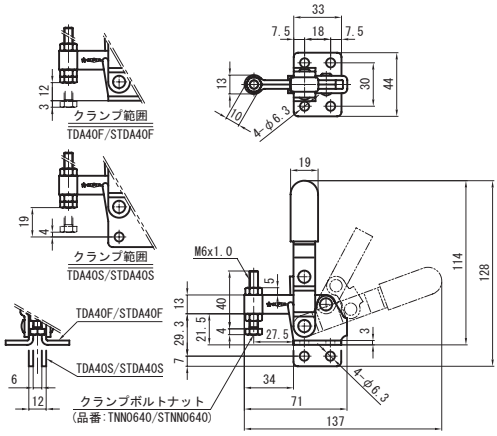

品　番	ベース・タイプ	質量（g）	メーカー希望小売価格
TDA40F	フランジ	218	**1,200**
TDA40S	ストレート	218	**1,200**
STDA40F	フランジ・ステンレス製	218	**3,090**
STDA40S	ストレート・ステンレス製	218	**3,090**

最大支持力　1.0kN
クランプアーム移動角度　95°
ハンドル操作角度　65°