精密十字動ホルダ(□45タイプ):F03

CAD 2D·3D　RoHS　3 数量1~6 日目発送

*この製品は本来自立しません。

●各種アダプタを保持、固定し、YZ軸、YZθyθz軸の微調が可能なφ14mm透過穴付ホルダです。(F19を除く)
●ガイド部にはV溝レールとクロスローラを使用しており、16mm(YZ部)の薄さと高い移動精度を実現しました。
●F03-1、1H、1EタイプはYZ軸、F03-3、3H、3EではYZθyθz軸の微動ができます。
●F03-1H、3HのYZ軸の微動は、ファインピッチP=0.25のマイクロメータヘッドです。
●F03-1E、3EのYZθyθz軸の微動はピッチP=0.25の送りねじです。各軸にロック用のナットが取り付けられており、機器組み込みについても考慮しています。
●各種アダプタ ▶ P.3-015～
(注)アダプタ取付ねじ(M2.6)は指示深さを超えるとホルダを破損しますので、ご注意ください。

外形寸法図

■F03-1,F03-1H

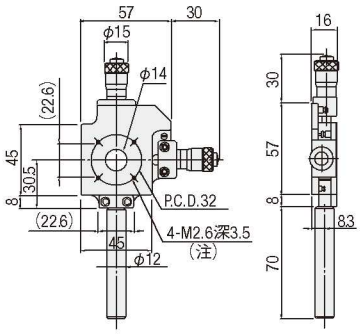

■F03-3,F03-3H

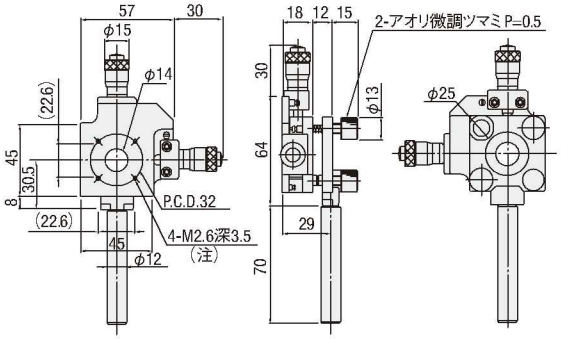

■F03-1E

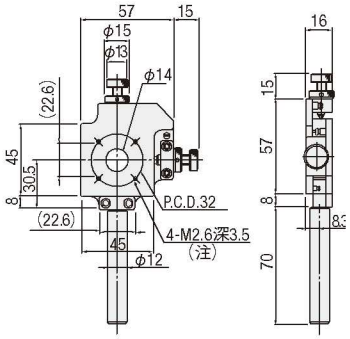

■F03-3E

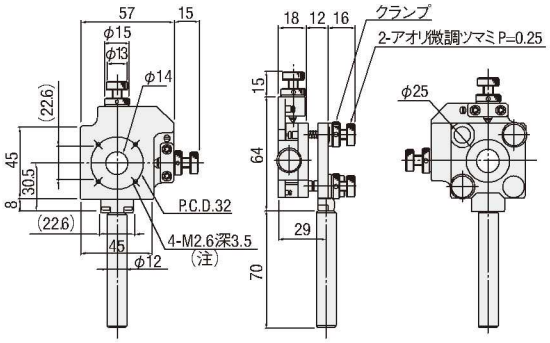

F19を除き下写真の各種アダプタを取付けることができます。
(アダプタの取付けは、M2.6-P.C.D.32のねじにて行います。)
▶ P.3-015～

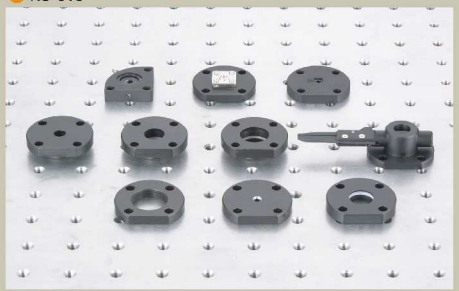

SPEC						
型式	F03-1	F03-3	F03-1H	F03-3H	F03-1E	F03-3E
(勝手違い)	F03-1R	F03-3R	F03-1HR	F03-3HR	F03-1ER	F03-3ER
ホルダ高さH	30.5mm					
透過穴径	φ14mm					
調整軸	YZ軸	Y、Z、θy、θz軸	YZ軸	Y、Z、θy、θz軸	YZ軸	Y、Z、θy、θz軸
移動ガイド	V溝レールとクロスローラ					
送り方式	マイクロメータヘッド		ファインピッチマイクロメータヘッド		送りねじ　P=0.25mm	
分解能	YZ:10μm/目盛　θyθz≒55′/回転		YZ:5μm/目盛　θyθz≒55′/回転		YZ:0.25mm/回転　θyθz≒27′/回転	
移動量(mm)	YZ:±3	YZ:±3　θyθz:±2°	YZ:±3	YZ:±3　θyθz:±2°	YZ:±3	YZ:±3　θyθz:±2°
真直度	5μm					
自重	0.3kg	0.5kg	0.3kg	0.5kg	0.3kg	0.5kg
価格	¥45,000	¥59,000	¥45,000	¥59,000	¥43,000	¥57,000

主材質ー表面処理:鉄ー黒クロームメッキ処理