ご注文方法（注文例）	内容	型式	—	オプション	数量
	ブラケット本体 →	BPSM-3575-8	—	無記入	1個
	締結部品セット →	BPSM-3575-8	—	BHN	2個

ホルダープレート

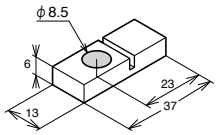

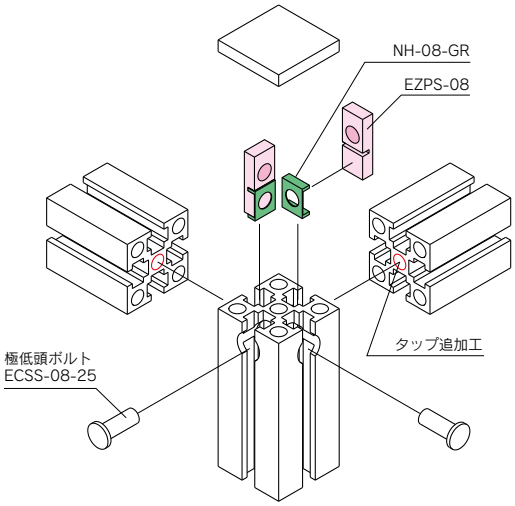

EZPS-08

650 円/piece

質量　18.5g

■ 技術データ

材　質	SUS304

	ホルダープレートセット
EZPS-08-CNHS	930 円/set

■セット内容

ホルダープレート	EZPS-08	(1ヶ)
極低頭ボルト	ECSS-08-25	(1ヶ)
ナットホルダー	NH-08-GR	(1ヶ)

■ 樹脂板取付け寸法

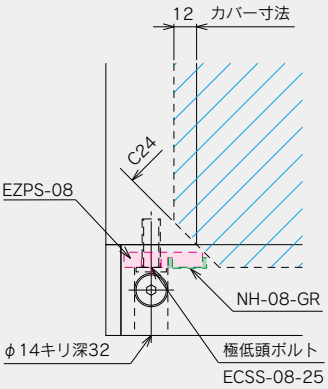

● 納期詳細 P437

● CAD：IGES・STEP・DXFデータ有。RoHS対応品です。

※規格以外の加工を希望される場合は図面にてご注文下さい。

※ 定　価：全て消費税抜きの金額となります。税額は別途申し受けます。