ご注文方法（注文例）	内容	型式	—	オプション	数量
	ブラケット本体 →	ABJF-4040-8	—	無記入	1個
	締結部品セット →	ABJF-4040-8	—	BNH	2個

片もちフラットブラケット

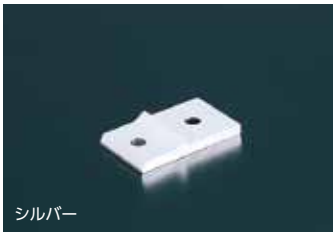

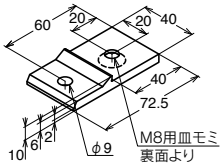

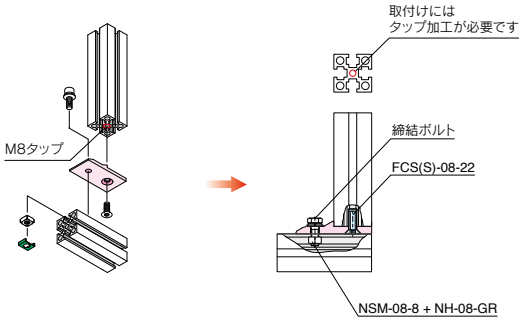

ABJP-4040-8

■ 技術データ

材　質	A6N01S-T5
表面処理	アルマイト処理 クリア塗装

質量　44g

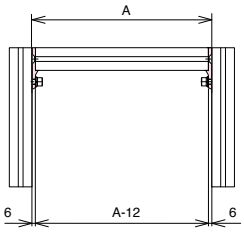

	ブラケット単品	オプション締結部品セット			
		BNH	CNH	BNHS※2	CNHS※2
ABJP-4040-8	690 円/piece	785 円/set	845 円/set	900 円/set	945 円/set

■オプション内容　ABJP-4040-8

	締結ボルト※3	四角ナット	ナットホルダー
BNH	APB-08-20 (1ヶ) FCS-08-22 (1ヶ)	NSM-08-8 (1ヶ)	NH-08-GR (1ヶ)
CNH	CSW-08-20 (1ヶ) FCS-08-22 (1ヶ)		
BNHS	APBS-08-20 (1ヶ) FCSS-08-22 (1ヶ)	NSMS-08-8 (1ヶ)	
CNHS	CSWS-08-20 (1ヶ) FCSS-08-22 (1ヶ)		

※2 締結ボルトと四角ナットがステンレス製となります。　※3 締結ボルトの推奨締付トルク及び比較。(P410･P411)

● **納期詳細 P437**
● **CAD**:IGES･STEP･DXFデータ有。**RoHS対応品です。**

※規格以外の加工を希望される場合は図面にてご注文下さい。
※ブラケットフレーム(スペシャルフレーム)を切断･加工をする事で、規格外のブラケットも製作することが可能です。

※ 定　価：全て消費税抜きの金額となります。税額は別途申し受けます。