| ご注文方法（注文例） | 内容 | 型式 | — | オプション | 数量 |
|---|---|---|---|---|---|
| | ブラケット本体 → | AE-3060-6 | — | 無記入 | 1個 |
| | 締結部品セット → | AE-3060-6 | — | BNH | 2個 |

## コーナー用エンドコネクタ

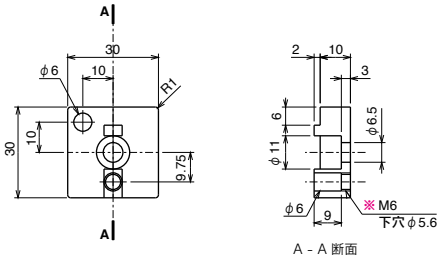


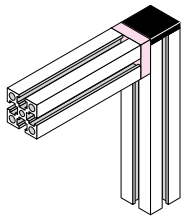

### AEC-3030-6

■ 技術データ

| | |
|---|---|
| 材質 | A6063S-T5(205) |
| 表面処理 | アルマイト処理<br>クリア塗装 |

※ M6の箇所は締結用には使用出来ません。

質量 37g

※付属部品の質量は含まれておりません。

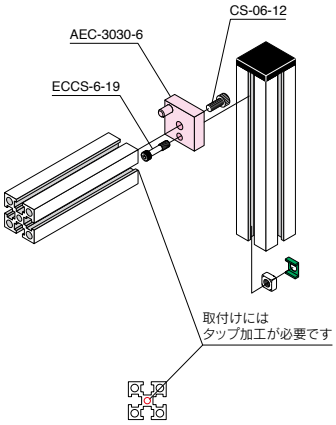


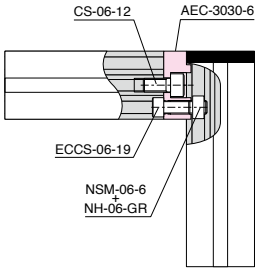


| | ブラケット単品 | オプション締結部品セット<br>BNH |
|---|---|---|
| AEC-3030-6 | 810円/piece | 830円/set |

■オプション内容

| | 四角ナット | ナットホルダー |
|---|---|---|
| BNH | NSM-06-6 (1ヶ) | NH-06-GR (1ヶ) |

■付属部品

| 締結ボルト | |
|---|---|
| CS-06-12 | (1ヶ) |
| ECCS-06-19 | (1ヶ) |

## コネクトアダプタ

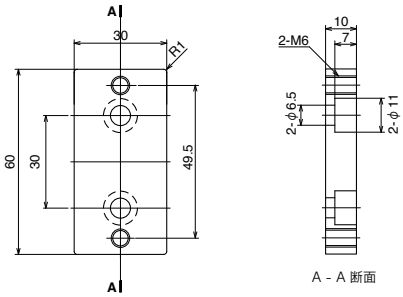


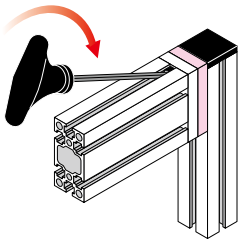

### AEA-3060-6

■ 技術データ

| | |
|---|---|
| 材質 | A6063S-T5(205) |
| 表面処理 | アルマイト処理<br>クリア塗装 |

※ AE-3060-6とセットでご使用ください。

質量 43g

※付属部品の質量は含まれておりません。

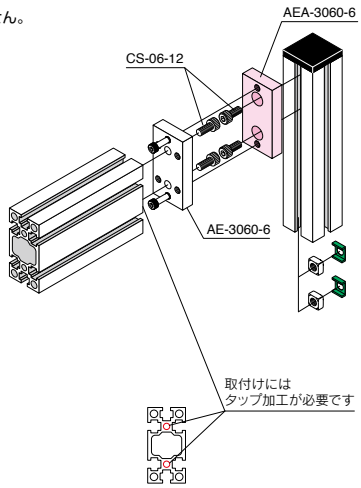


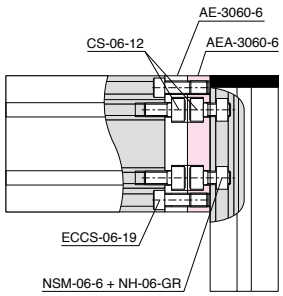


| | ブラケット単品 |
|---|---|
| AEA-3030-6 | 810円/piece |

■付属部品

| 締結ボルト | |
|---|---|
| CS-06-12 | (2ヶ) |

● **納期詳細 P437**

● **CAD**:IGES・STEP・DXFデータ有。**RoHS対応品です。**

※規格以外の加工を希望される場合は図面にてご注文下さい。

※ブラケットフレーム(スペシャルフレーム)を切断・加工をする事で、規格外のブラケットも製作することが可能です。

※ 定　価：全て消費税抜きの金額となります。税額は別途申し受けます。