外形図

■HD -3MS （最適把持力 20N～40N）

HD-3MS　標準・NO・NC

※（　）内はNC（ノーマル・クローズ）仕様寸法です。

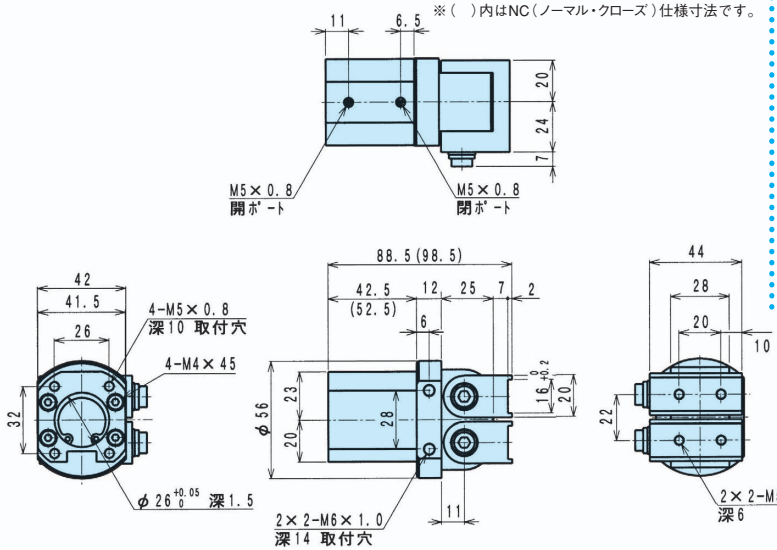

HD-3MS-E□S□

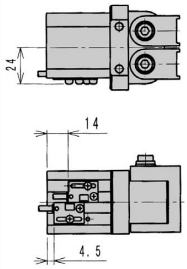

■HD-4MS （最適把持力 50N～250N）

HD-4MS　標準・NO・NC

※（　）内はNC（ノーマル・クローズ）仕様寸法です。

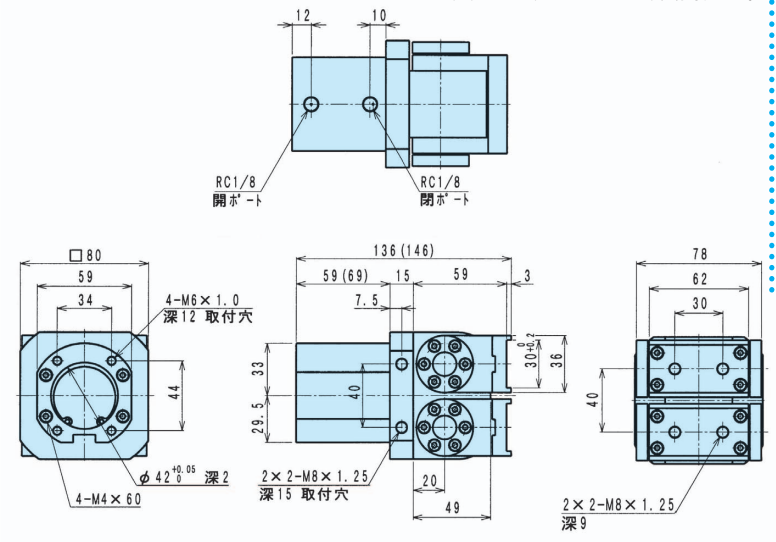
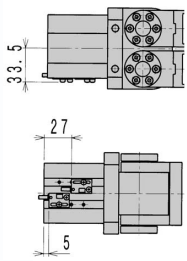
HD-4MS-E□S□