外形図

■HMD-12AS （最適把持力 15～30N）

HMD-12AS　標準

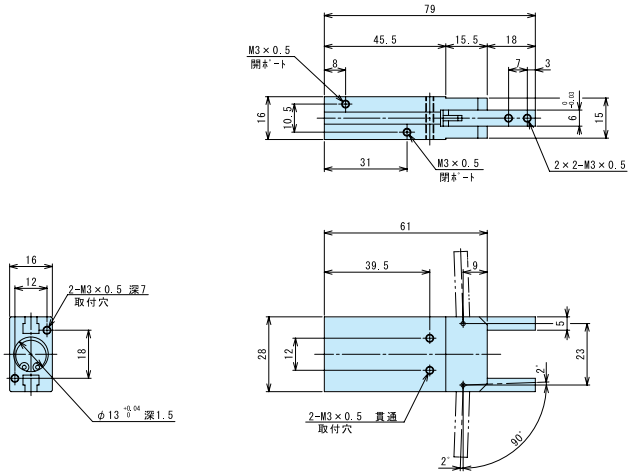

HMD-12AS-E□S□

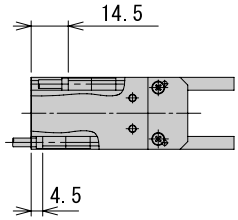

■HMD-16AS （最適把持力 20N～100N）

HMD-16AS　標準

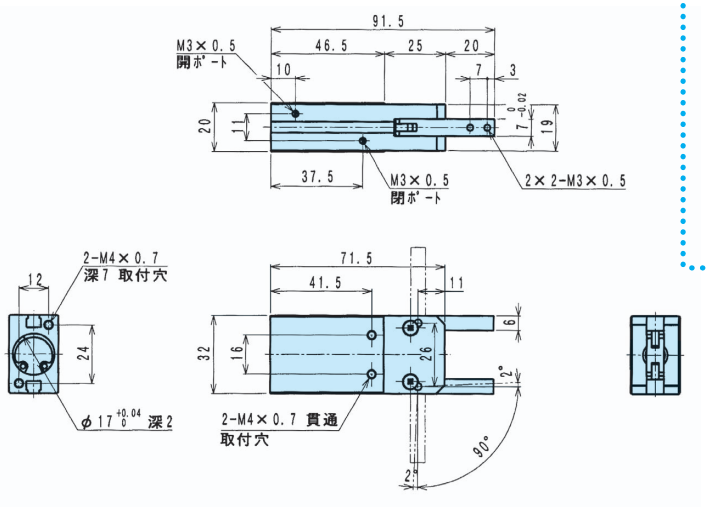
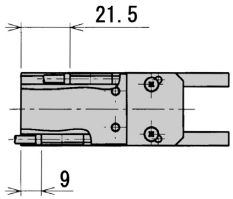
HMD-16AS-E□S□