版数 VER.	年月日 DATE	CN NO.	変更内容 DESCRIPTION	製図 DR.	担当 CHK.	査閲 APPD.	承認 APPD.
5	05/JAN/2021	037909	CORRECT HANDLING MANUAL NO. OF CRIMPING TOOL, etc.	—	T. TAKESHITA	—	E. MATSUMOTO

WISDOM承認 2021/01/12

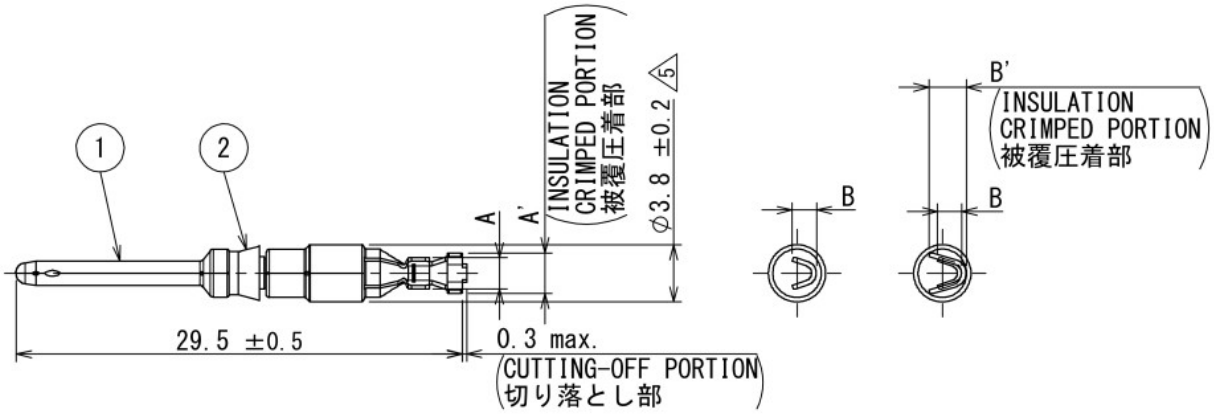

TABLE 1

DRAWING NUMBER 図番	PART NUMBER 品名	(REF.) A	(REF.) B	(REF.) A'	(REF.) B'	CLIP COLOR	APPLICABLE WIRE 適用電線 mm²	APPLICABLE WIRE 適用電線 AWG NO.
031-50965-010	ST-GTC-16P1	2.2	2.3	—	—	RED	0.2～0.5	#24～#20
031-50966-010	ST-GTC-16P2	2.7	3.1	—	—	BLUE	0.5～1.25	#20～#16
031-50967-010	ST-GTC-16P3	3.2	3.76	—	—	WHITE	1.25～2	#16～#14
031-51743-010	ST-GTC-16P4	2.3	1.6	2.9	2.4	GREEN	0.08～0.13	#28～#26 5

NOTE 1. APPLICABLE CRIMPING TOOL
注1. 適用圧着工具

5 CT170-*-GTC

- 14 0.2mm²～0.5mm² #24～#20
- 14B 0.5mm²～1.25mm² #20～#16
- 14C 1.25mm²～2mm² #16～#14

} APPLICABLE WIRE (適用電線)

- 14D 0.08mm²～0.13mm² #28～#26 APPLICABLE WIRE (適用電線)

φ1.1～φ1.6 INSULATION OUTER DIA. (被覆外径)

符号 NO.	名称 DESCRIPTION	個数 QTY.	材料 MATERIAL	仕上 FINISH	備考 REMARKS
2	CLIP	1	SYNTHETIC RESIN	SEE TABLE 1	
1	PIN CONTACT	1	COPPER ALLOY	SILVER PLATING	

仕様書 (SPECIFICATION) T700341, T700404 5

第1版 (ORIGINAL DATE) 18/MAY/1983

名称 (TITLE) 031-*****-010 (ST-GTC-16P*)

一般公差 (GENERAL TOLERANCE)
寸法 (DIMENSION): ・ ±, ・× ±, ・×× ±, ・××× ±
角度 (ANGLES): ×° ±, ×° ×′ ±

製図 DR.	H. TUCHIYA
担当 CHK.	M. MAJIME
査閲 APPD.	T. HASHIMOTO
承認 APPD.	H. KAWAMURA

単位 (UNIT) : mm

シート (SHEET NO.) 1 OF 1

シリーズ (SERIES) GTC

尺度 (SCALE) 2:1

日本航空電子工業株式会社
JAPAN AVIATION ELECTRONICS INDUSTRY, LTD.

図面番号 (DRAWING NO.) SJ017301

SIZE A4

版数 (VER.) 5

S/W

DCF-C-211J(20.07)

JAE-CONNECTOR.COM
Reference Only

JAE Connector DIV. Proprietary.Copyright(C) 1983, Japan Aviation Electronics Industry, LTD.