アダプタジョイント（取付ベースT用）

IQコード 031802

単位：mm

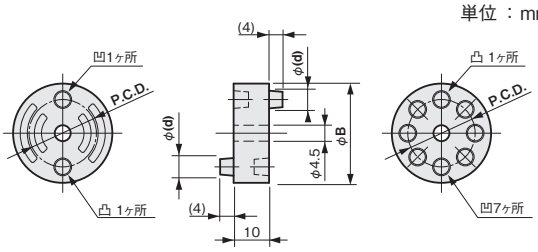

取付ベースTに取り付けて10mmオフセットできます。

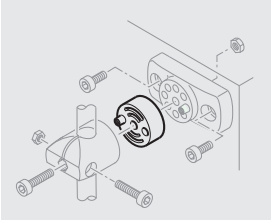

材質	付属品
ポリアミド PA(66N)黒色	六角穴付ボルト (SUSXM7)…1本

φB	φ(d)	P.C.D.	重量(g)	ポリアミド	
				品番	価格(円)
24	4.0	16	5	**FSFPJA10-810J**	**250**
28	5.0	19	8	**FSFPJA10-S02J**	**260**

取付ベースA（丸シャフト用／角シャフト用）

IQコード 031803

単位：mm

丸シャフト用

角シャフト用

丸シャフト用

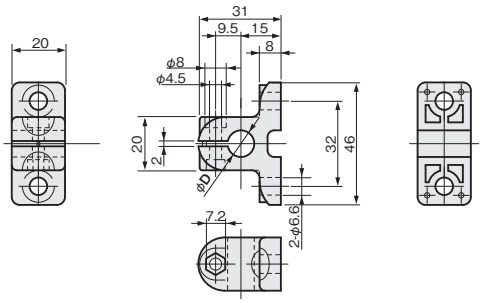

角シャフト用

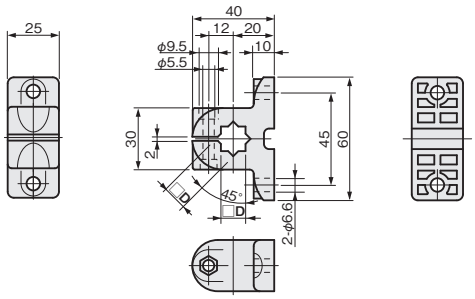

材質	付属品
ポリアミド PA(66N)黒色	六角穴付ボルト(SUSXM7)…1本 六角ナット(SUSXM7)…1個

適合シャフト D	重量(g)	ポリアミド	
		品番	価格(円)
φ8	17	**FSFPBA015-08J**	**340**
φ10	17	**FSFPBA015-10J**	**340**
φ12	17	**FSFPBA015-12J**	**340**
□10	34	**FSFPBA020-S0J**	**470**
□12	32	**FSFPBA020-S2J**	**470**

適合シャフト P.398