テレスコープ アダプター

TESP-AD ¥ 3,100円（1セット）

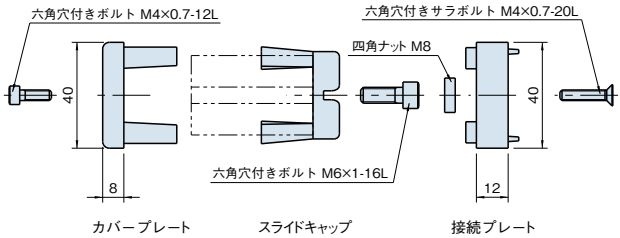

材質（接続プレート）	亜鉛ダイキャスト
カラー（接続プレート）	グレー
材質（プレート、キャップ）	ポリアミド
カラー（プレート、キャップ）	ブラック
質量	138g
付属品	六角穴付きボルト M6×1-16L…1本 〃 M4×0.7-12L…2本 六角穴付きサラボルト M4×0.7-20L…2本 四角ナット M8 ……1個

TESP4040プロファイル専用です。

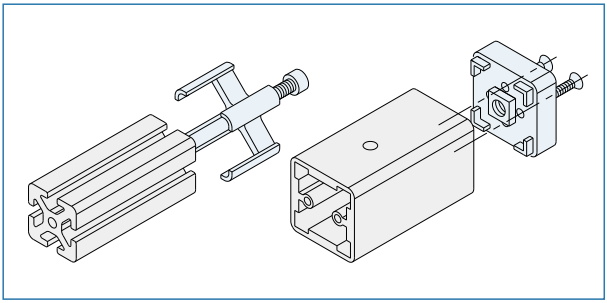

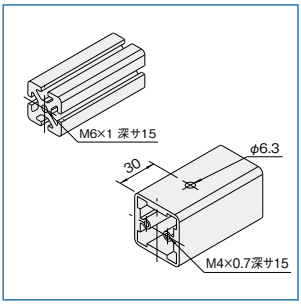

Line6プロファイルにはM6×1 深さ15mm（加工番号M6×15）のタップ穴加工。テレスコープ プロファイルは両端にM4×0.7深サ15、及びφ6.3穴加工をしてください。