스크류 잭

EH 23470.

제품 설명

최종 안전 장치를 위한 사다리꼴 모양의 자체 체결 나사산 스핀들. 홀더를 이용해 T-슬롯 시스템에 응용 가능하며, 스크류 잭을 잡아주기 때문에 워크피스를 교체할 때 위치가 변경이 안 되도록 고정해준다. 이를 통해 수직 클램핑 시스템에도 적용이 가능하다. 스크류 잭은 워크피스를 지지하는데 주로 사용된다. 셀프 얼라이닝 캡을 사용함으로써 둥근 표면을 정렬할 수 있다. 센터링 플레이트는 중간 부품으로써, 52,70 그리고 100 사이즈의 스크류잭을 함께 사용할 수 있도록 한다.

재질

캡
- 스틸, 표면 경화처리, 흑색처리

홀더
- 스틸, 흑색처리

스크류 잭
- 스틸, 1.0503 에나멜 코팅

그림

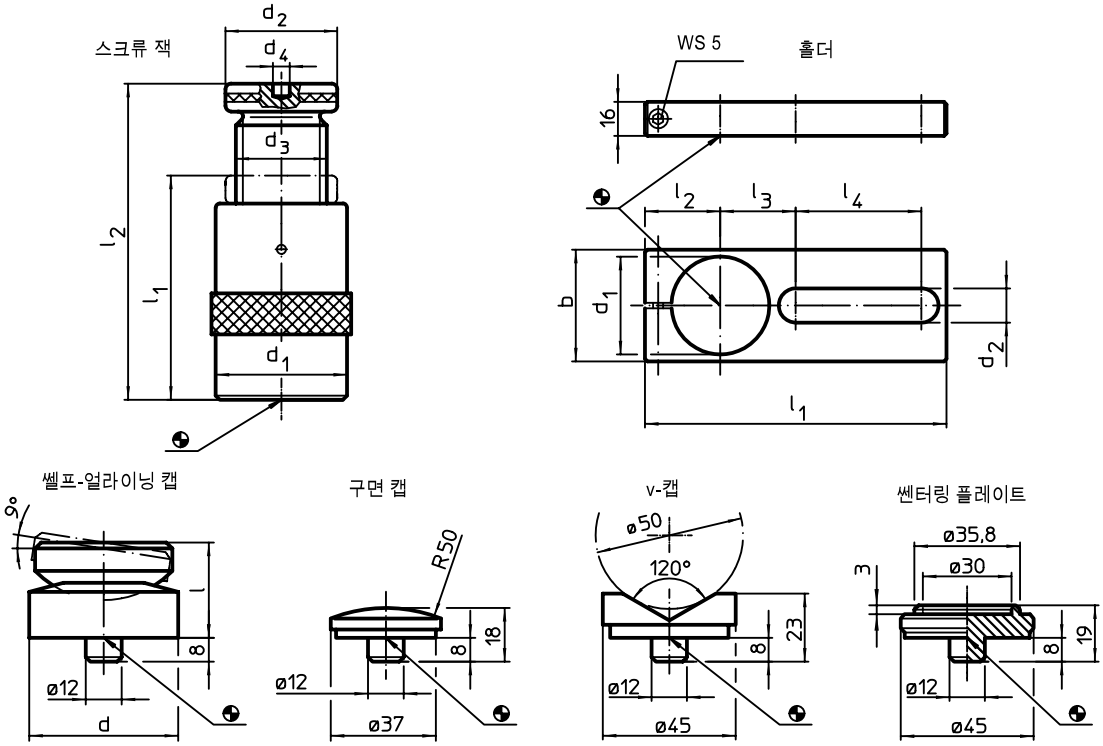

주문 정보

l_2 클램프 높이 최대 [mm]	치수 l_1 최소 [mm]	d_1 [mm]	d_2 [mm]	d_3	d_4 [mm]	수행력 [kN]	[g]	부품번호.
스크류 잭								
50	38	31	31	Tr 20 x 4	–	15	191	23470.0005
52	42	50	50	Tr 30 x 4	12	60	539	23470.0006
70	50	50	50	Tr 30 x 4	12	60	645	23470.0007
100	70	50	50	Tr 30 x 4	12	60	900	23470.0010
140	100	69	69	Tr 40 x 7	12	100	2614	23470.0014
210	140	80	70	Tr 50 x 8	12	170	4336	23470.0021
300	190	100	80	Tr 65 x 10	12	350	9680	23470.0030