メーター点検口 AT型

ワンタッチ
平面ハンドル
鍵なし

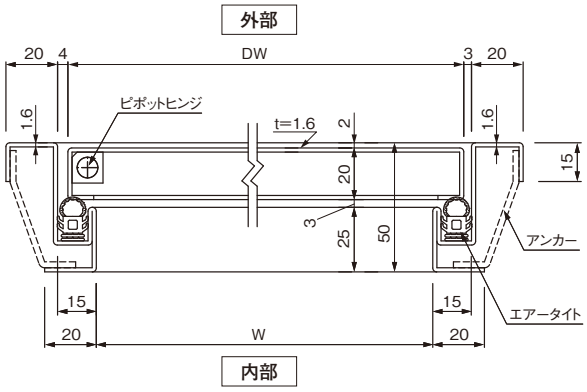

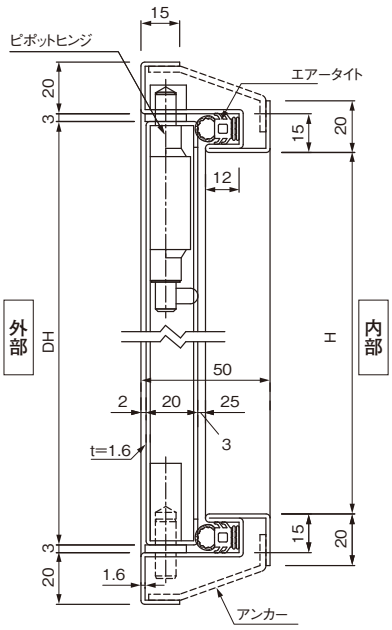

・エアータイトゴムを扉内部四方に配置し、すき間を少なくし、チリ、埃等の侵入を低減します。
・ワンタッチ平面ハンドル付(鍵なし)です。

▶ご注意

・扉内部の四方にエアータイトゴムが配置されているので、ワンタッチ平面ハンドルの施錠・解錠は扉を強く押して操作してください。

商品番号	商　品　名	1枚価格	材　質	仕上げ	サイズ		吊　元	入　数	重　量	単　位
					H	W				
・451−175	メーター点検口 AT型　450角	**22,400**	溶融亜鉛メッキ鋼板	サッシプライマー	450	450	右	1	7.0kg	枚
・451−177	〃　600角	**27,600**	〃	〃	600	600	〃	1	10.0kg	〃

X-90階段床下点検口

ワンタッチ
平面ハンドル鍵付

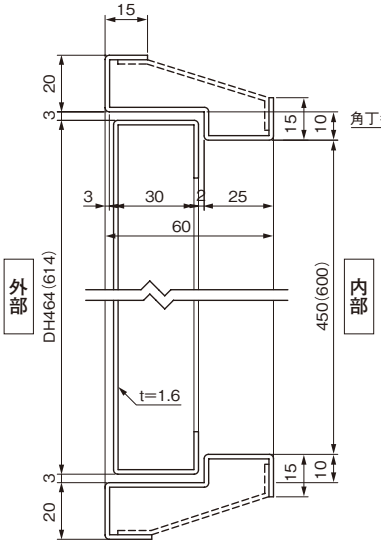

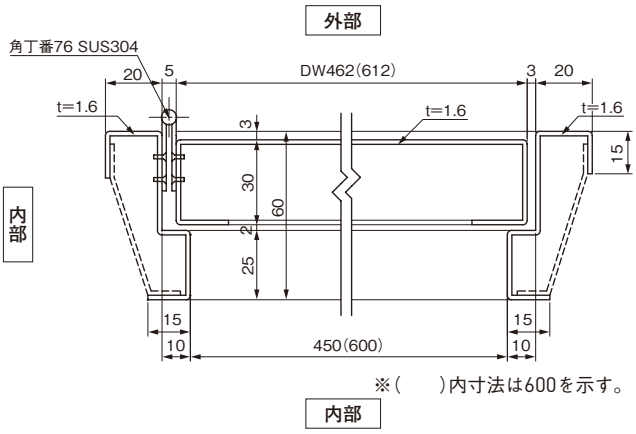

・平面ハンドル付(鍵付)です。

商品番号	商　品　名	1枚価格	材　質	仕上げ	サイズ		入　数	単　位
					H	W		
・451−194	X-90 階段床下点検口　450	**17,000**	溶融亜鉛メッキ鋼板	サッシプライマー	450	450	1	枚
・451−195	〃　600	**20,500**	〃	〃	600	600	1	〃