GC.

INOX Stainless Steel

커넥션 조인트

PA +100°C -30°C

- **재료**
  유리 섬유 강화 처리한 폴리아미드(PA)를 주재료로 한 테크노폴리머. 솔벤트, 기름, 유지 및 기타 화학 약품에 내성을 지님.
- **색상**
  검정, 무광택 처리.
- **조립**
  - GC-A: 너트 그리고 아연 도금 강철로 만든 육각 소켓이 있는 M8 원통형 헤드 나사.
  - GC-SST: 너트 그리고 AISI 304 스테인리스 스틸로 만든 육각 소켓이 있는 M8 원통형 헤드 나사.

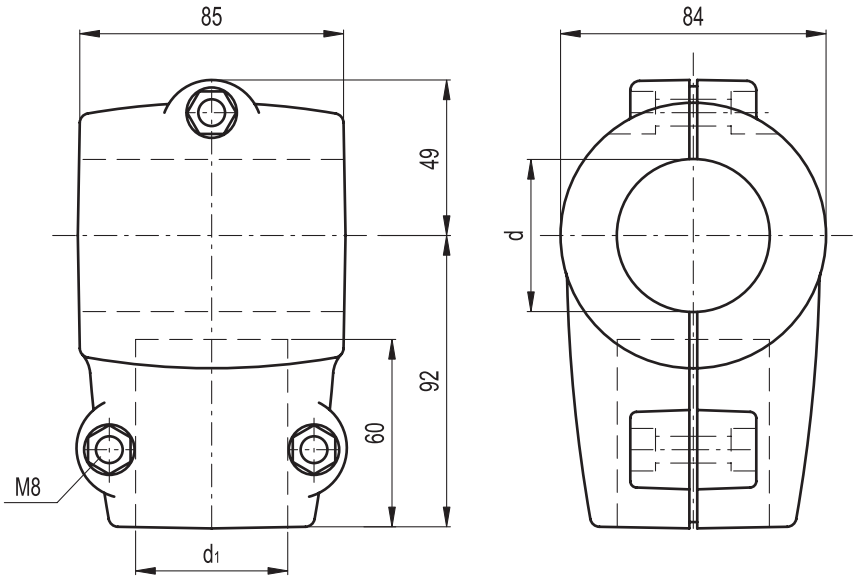

Elesa 표준				튜브 조립 홀				q
제작 A		제작 SST		d		d1		
코드	설명	코드	설명	inch (BSP/GAS)	mm	inch (BSP/GAS)	mm	g
419646	GC.42-42-A	419647	GC.42-42-SST	1"1/4	42.4	1"1/4	42.4	410
419644	GC.48-42-A	419645	GC.48-42-SST	1"1/2	48.3	1"1/4	42.4	400
419642	GC.48-48-A	419643	GC.48-48-SST	1"1/2	48.3	1"1/2	48.3	390
419640	GC.60-42-A	419641	GC.60-42-SST	2"	60.3	1"1/4	42.4	380
419638	GC.60-48-A	419639	GC.60-48-SST	2"	60.3	1"1/2	48.3	370

ELESA 모델. 관련 법에 의거한 판권 소유. ELESA 도면을 전재할 때 항상 출처를 명기한다.