CONTACT ［東京］TEL：03(3257)1911・FAX：03(3257)1915
［大阪］TEL：06(6306)1911・FAX：06(6306)1912
E-mail：eigyou@chuo.co.jp
URL：www.chuo.co.jp

製品の外観図

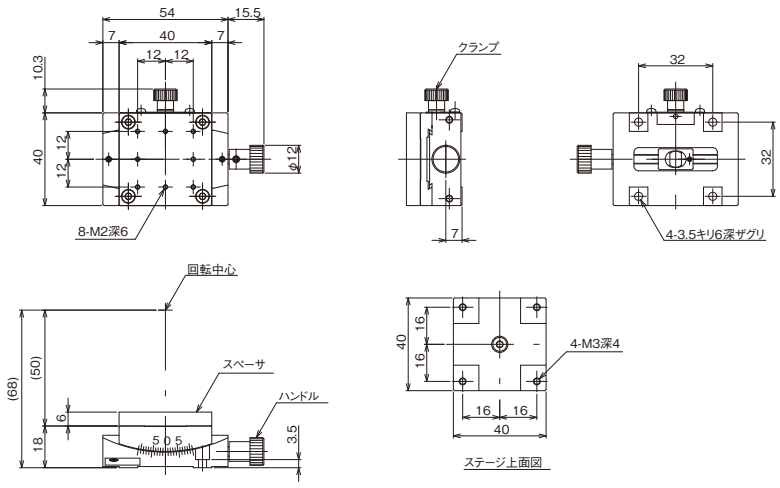

TS-C411

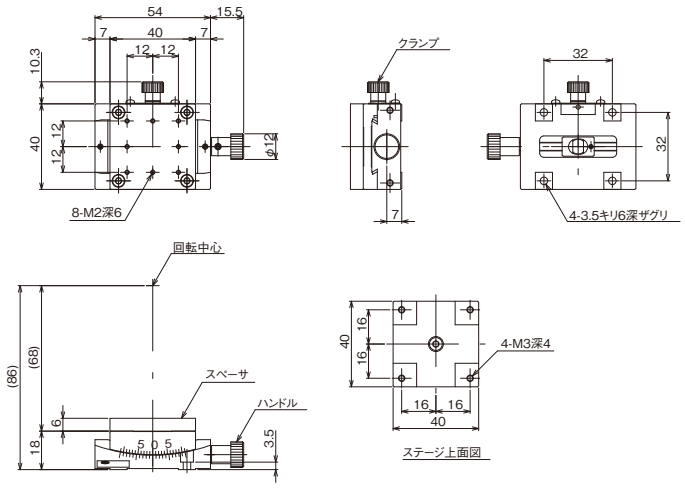

TS-C412

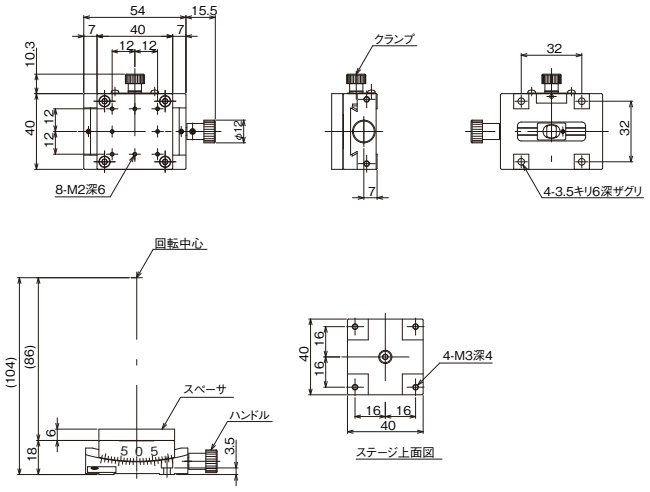

TS-C413